# Umlenkrolle mit Loch Ø13mm 964419
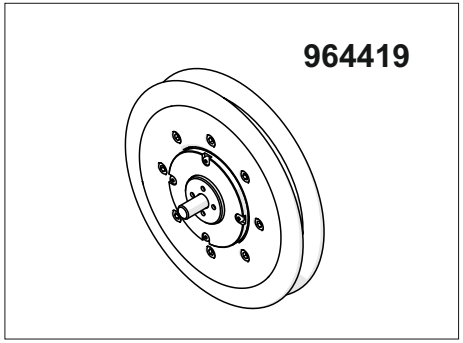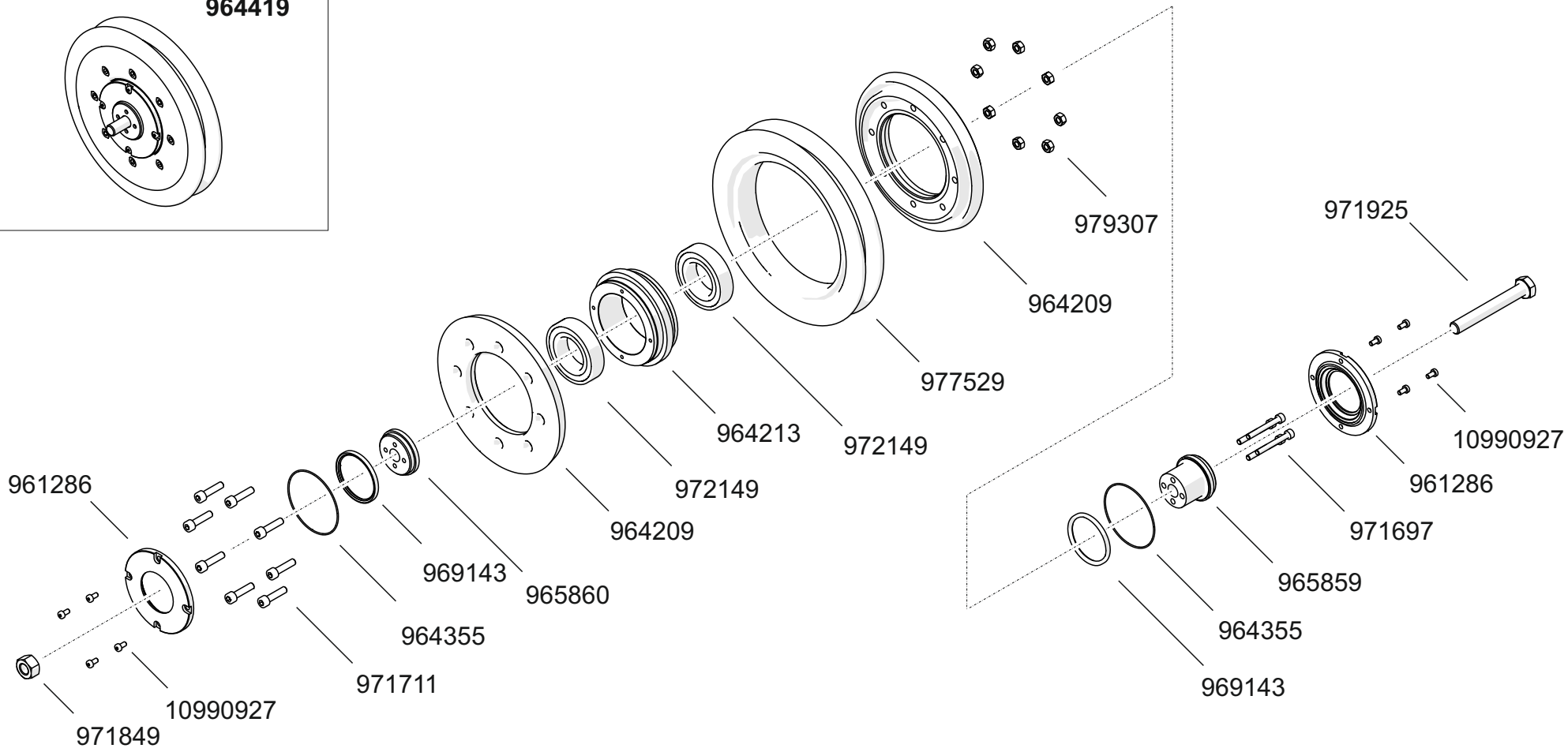
## Pulley Ø 200 mm with hole Ø 13 mm